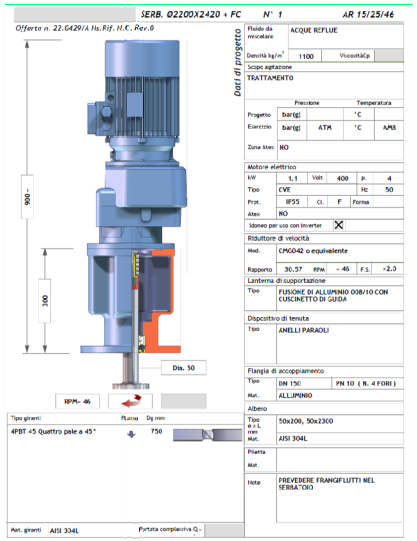

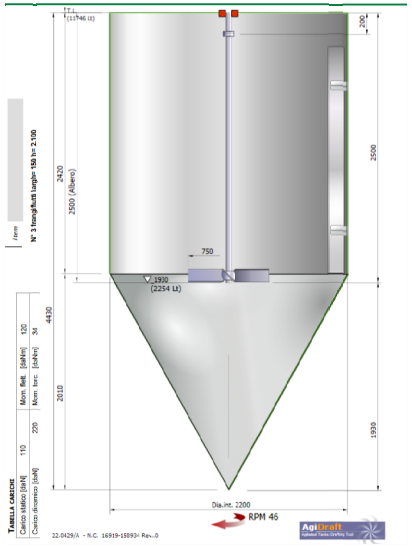

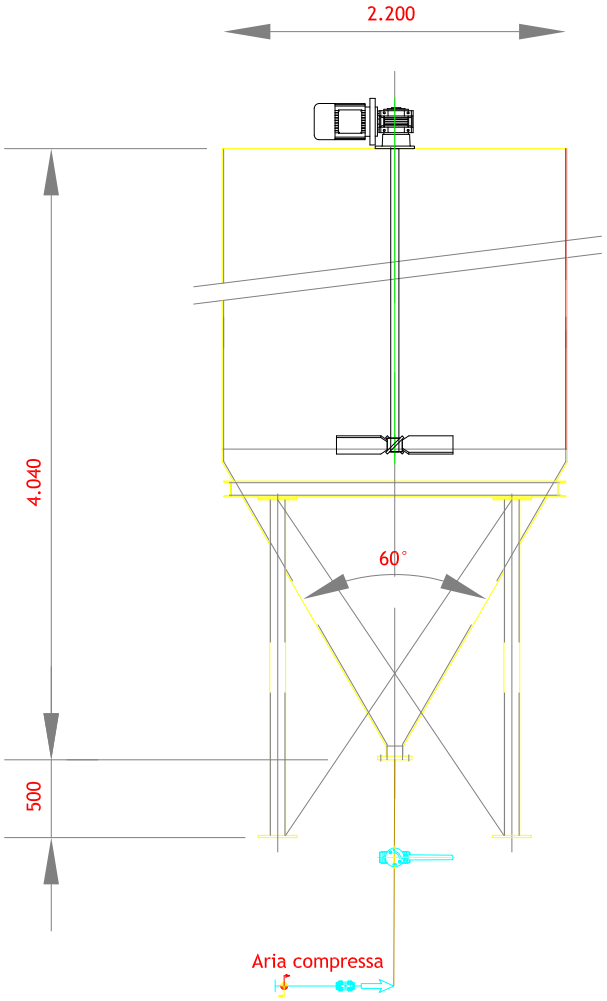

SILOS IN VETRORESINA (PRFV) - SL 10 FC 60° - D 2200
Cap. Geom.: 10 m³
Cilindrico ad asse verticale
Fondo Conico a 60°
Øi:2200 mm ielo aperto
H: 4540 mm
Telaio metallico di supporto con caratteristiche come da descrizione riportata nella lista accessori (vedi sotto).
Tolleranze:
EN 13920
Resina Liner: Vinilestere
Resina struttura: Poliestere
Finitura: Traslucida con UV-Absorber
Prodotto: Acque reflue compatibili con Ns. resine
PS: max.1,3 kg/dm³
Temperatura di progetto: 50°C
Installazione: All'esterno
Temperatura di Esercizio: Ambiente
Pressione di progetto: Battente di liquido
Pressione di esercizio: ATM

Completo dei seguenti accessori
Targa dati standard Selip integrata nel corpo serbatoio Laterale
supporto agitatore per serbatoio DN 2200. Carico max. 110 kg. Materiale acciaio zincato a caldo Bordo superiore
RINFORZATO in PRFV, per DN 2200
Attacco flangiato DN 80 laterale
Attacco flangiato DN 80 Inferiore
3 frangiflutti in PRFV larghezza 300 mm
Telaio di sostegno secondo EN 1090 con 4 piedi in acciaio zincato a caldo H=500 mm, per silo DN 2200 fondo conico 60°

Tavola N°:	Riferimento:	File:	Scala:
001			NO SCALE

DEPURTECNO
DEPURAZIONE ACQUE

DEPURTECNO S.R.L. - Via Copernico, N°18 Seano-Carmignano (PO) - ITALIA
Telefono: +39 055 8705370 - FAX: +39 055 8708585 - E-mail: depurtecno@tin.it - www.depurtecno.com

Questo disegno è di proprietà della Società DEPURTECNO e non può essere riprodotto e/o comunicato a terzi senza autorizzazione

Cliente: **DEPURTECNO S.R.L.**
Via N. Copernico, N°18 - Zona Industriale Bocca di stella
59011 SEANO - CARMIGNANO (PO) - ITALIA

Titolo: **SERBATOIO CONICO CON ELETTROAGITATORE**

Impianto: Chimico-fisico automatico

Particolare: P&I

Rev.:	Data:	Descrizione modifiche e/o aggiornamento:	Disegnato:	Firma:
1.0	27/04/2022	Prima emissione	dv	dv